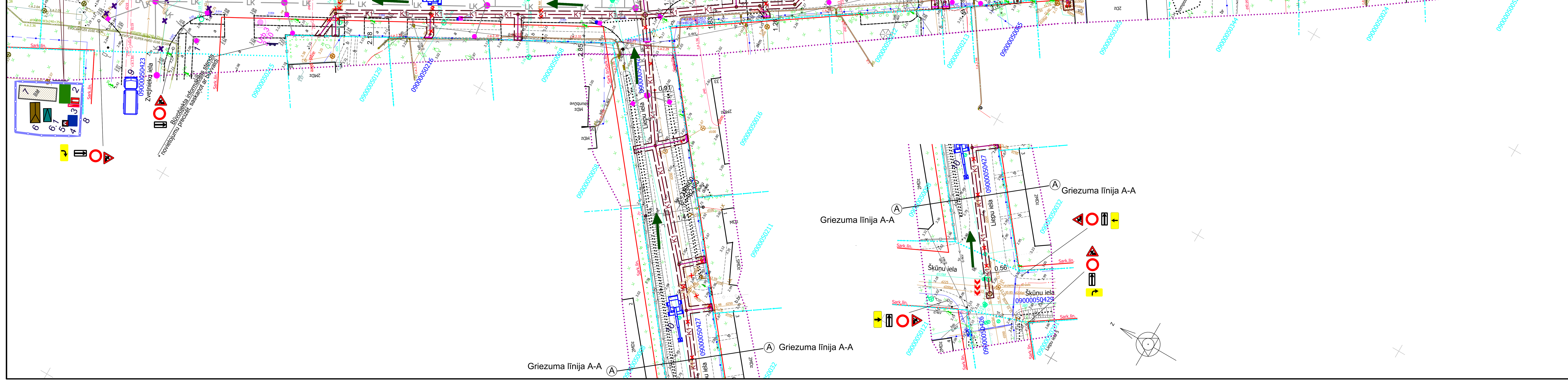

Tipveida shēma Nr.2

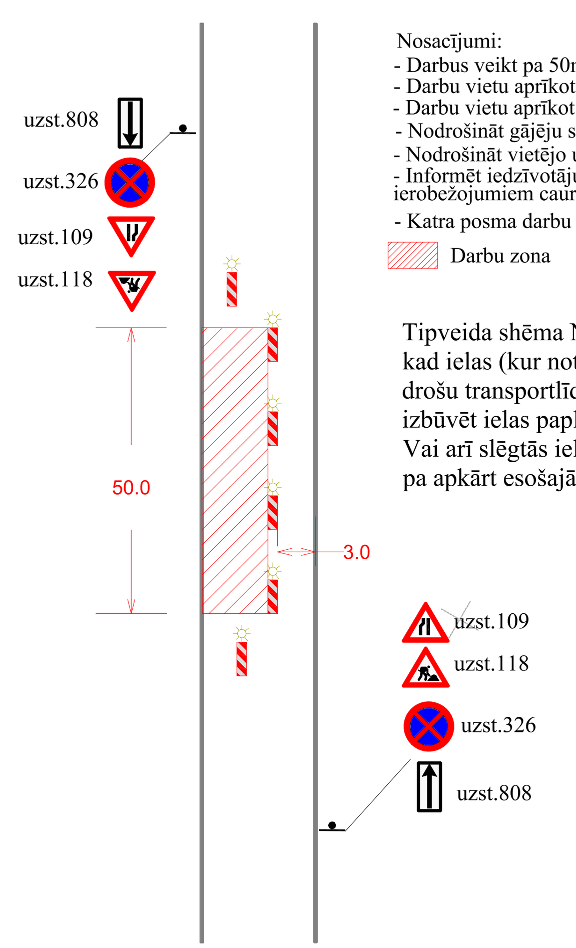

Nosacījumi:
- Darbus veikt pa 50m gariem posmiem
- Darbu vietu aprīkot ar vadstatņiem
- Darbu vietu aprīkot ar slēgšanas barjerām
- Nodrošināt gājēju satiksmi
- Nodrošināt vietējo un operatīvo satiksmi
- Informēt iedzīvotājus par satiksmes ierobežojumiem caur vietējiem masu mēdijiem
- Katra posma darbu ilgums - 2 dienas

Darbu zona

Tipveida shēma Nr.2 tiek izmantota gadījumos, kad ielas (kur notiek būvdarbi) platums pieļauj drošu transportlīdzekļu kustību, kā arī ir iespēja izbūvēt ielas paplašinājumu.
Vai arī slēgtās ielas apbraukšana nav iespējama pa apkārt esošajām ielām.

Tipveida shēma Nr.1

Nosacījumi:
- Darbus veikt pa 50m gariem posmiem
- Darbu vietu aprīkot ar vadstatņiem
- Darbu vietu aprīkot ar slēgšanas barjerām
- Nodrošināt gājēju satiksmi
- Nodrošināt vietējo un operatīvo satiksmi
- Informēt iedzīvotājus par satiksmes ierobežojumiem caur vietējiem masu mēdijiem
- Katra posma darbu ilgums - 2 dienas

Darbu zona

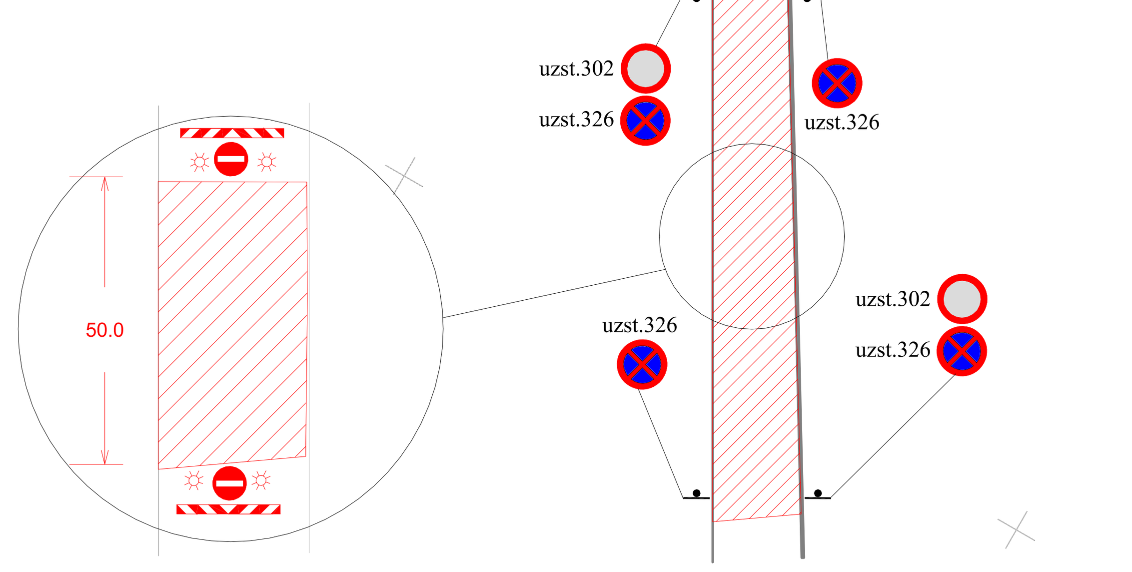

Tipveida shēma Nr.1 tiek izmantota gadījumos, kad ielas (kur notiek būvdarbi) platums nepieļauj drošu transportlīdzekļu kustību.
Kā arī slēgtās ielas apbraukšana iespējama pa apkārt esošajām ielām.

Piezīmes:

Satiksmes organizāciju būvdarbu laikā nosaka DVP (darbu veikšanas projekts). Aizliegts uzsākt būvdarbus tādā posmā, kurš paredzēts cita būvniecības stadijā esoša posma apbraukšanai, kamēr pēdējā no posmiem satiksme nav atjaunota.

Darbi var tikt veikti vairākās maiņās vai tikai nakts maiņā, dienā daļēji vai pilnībā atbrīvojot brauktuvi.

Gājēju kustībai nepieciešams nepārtraukti nodrošināt piekļuvi privātīpašumiem un publiskiem objektiem. Gājēju zonu šķērsošanas vietās pieeja jāorganizē pa vismaz 1m platām un stabilām koka laipām.

Autotransporta kustība jāorganizē balstoties uz izvēlētajām tehnoloģijām un izstrādātā laika grafika, saskaņā ar MK noteikumiem Nr. 421 „Noteikumi par darba vietu aprīkošanu uz ceļiem”, kur ir skaidri norādīti apbraucamie ceļi, izmantojamās ceļazīmes, marķējumi (horizontālie un vertikālie), izmantojamie luksofori (ja nepieciešams), apgaismojums un operatīvā transporta piekļuves vietas. Izstrādātā satiksmes organizācijas shēma pirms būvdarbu uzsākšanas jāsaskaņo visās atbildīgajās institūcijās.

Sabiedriskā transporta kustība jāsaskaņo ar pakalpojuma sniedzēju kā arī pašvaldību. Nepieciešamības gadījumā uz būvdarbu laiku jāizstrādā pagaidu maršuti un jāpārceļ pieturvietas.

Veicot būvdarbus ielas pilnībā slēgt nav nepieciešams, bet ir jāizplāno apbraucamo ceļu shēma, lai satiksmes dalībnieki varētu izvēlēties citus maršutus gadījumos, kad īslaicīgi ir nepieciešams slēgt pilnībā atsevišķus ielu posmus (piemēram izbūvējot atzarus uz īpašumiem).

Jelgava, Ūdensvada iela 4
Tālr.: +371 63023575
Fakss: +371 63007100

PASŪTĪTĀJS: SIA "Jelgavas ūdens"
Reģ.Nr.:41703001321

OBJEKTS: Sadzīves kanalizācijas tīklu pārbūve Lapskalna ielā

Amats	Uzvārds	Paraksts	Datums
Proj.d.vad.	B. Grāpēna - Bērziņa		12.2017
Izstrādāja	T. Valtere		12.2017
Izstrādāja	Z. Poča		12.2017

Inženierrisinājumu daļa: Darbu organizēšanas projekts	Stadija: BP
Lapas nosaukums: Satiksmes organizācijas shēma	Mērogs: 1:500
	Lapa: 3
	Marka, Ras.Nr.: DOP-3