Pārsedzes "AP-1.11" šķēlums

M 1:10

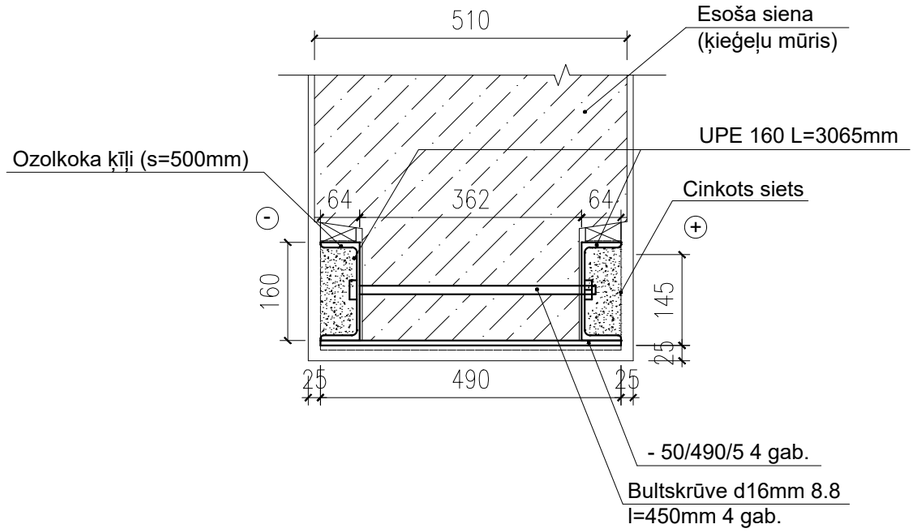

Pārsedzes "AP-1.11" pretskats

M 1:20

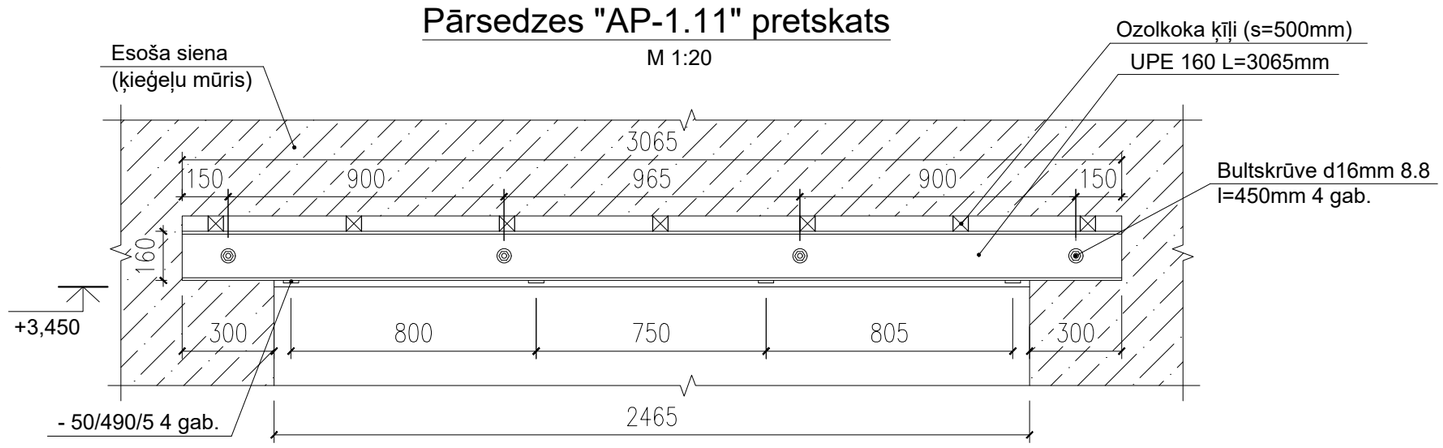

TĒRAUDA ELEMENTU SPECIFIKĀCIJA JAUNAJĀM AILU PĀRSEDZĒM

Nr.p.k.	Standarts	Nosaukums	Garums, m	Skaits, gab.	Elementa svars, kg	Kopējais svars, kg
AP-1.4/1	EN 10058:2003	- 50/620/5	-	3	1.22	3.65
AP-1.4/2	EN 10279:2000	UPE 140	1.600	2	23.20	46.40
AP-1.4/3	EN10060:2003	Bultskrūve d16mm (8.8 kl.)	0.600	3	0.95	2.84
AP-1.5/1	EN 10058:2003	- 50/620/5	-	3	1.22	3.65
AP-1.5/2	EN 10279:2000	UPE 160	2.100	2	35.70	71.40
AP-1.5/3	EN10060:2003	Bultskrūve d16mm (8.8 kl.)	0.600	3	0.95	2.84
AP-1.6/1	EN 10058:2003	- 50/620/5	-	6	1.22	7.29
AP-1.6/2	EN 10279:2000	UPE 160	2.500	4	42.50	170.00
AP-1.6/3	EN10060:2003	Bultskrūve d16mm (8.8 kl.)	0.600	6	0.95	5.69
AP-1.7/1	EN 10058:2003	- 50/620/5	-	6	1.22	7.29
AP-1.7/2	EN 10279:2000	UPE 140	1.600	4	23.20	92.80
AP-1.7/3	EN10060:2003	Bultskrūve d16mm (8.8 kl.)	0.600	6	0.95	5.69
AP-1.8/1	EN 10058:2003	- 50/490/5	-	9	0.96	8.64
AP-1.8/2	EN 10279:2000	UPE 140	1.820	6	26.39	158.34
AP-1.8/3	EN10060:2003	Bultskrūve d16mm (8.8 kl.)	0.500	9	0.79	7.11
AP-1.11/1	EN 10058:2003	- 50/620/5	-	4	1.22	4.86
AP-1.11/2	EN 10279:2000	UPE 160	3.065	2	52.11	104.21
AP-1.11/3	EN10060:2003	Bultskrūve d16mm (8.8 kl.)	0.600	4	0.95	3.79
					KOPĀ:	706.49

Izbūvējami 2.kārtā

PIEZĪMES:

1. Viena no pārsedzēm AP-1.6 izbūvējama 2.kārtā.

PIEZĪMES:

- Metinājuma šuves pieņemt vienādas ar savienojamo elementu plānāko biezumu;
- Tērauda slokšņu un savelkošo bultskrūvju garumus katrā vietā obligāti nepieciešams precizēt;
- Projektā paredzēts izmantot S235JR tērauda klases elementus, kas atbilst standartam EN 10025;
- Tērauda elementus mehāniski attīrīt līdz St2, St3 (ISO 8501-1), gruntēt un krāsot ar antikorozijas krāsu (kopējais slāņu biezums 120μm) - atbilstoši LVS EN ISO 12944;
- Pirms jauno ailu pārsedžu izbūves uzsākšanas nesošās sienās jāveic pārseguma pagaidu atbalstīšana sienas pusēs, kur tas balstās uz sienas;
- Projektā jaunajām aiļu pārsedzēm paredzēts izmantot bultskrūves ar stiprības klasi ne zemāku kā 8.8. Pieļaujams izmantot augstākas stiprības bultskrūves;

PROJEKTĒTĀJS:
Veisi
SIA "Veisi"
"Veisi", Krogsils, Ķekavas pag., Ķekavas nov., LV-2111, tel.29144693, e-pasts: ingus@veisi.lv

BŪVOBJEKTS: JELGAVAS AMATU VIDUSSKOLAS ĒKU PĀRBŪVE

ADRESE: AKADĒMIJAS IELĀ 25, JELGAVĀ

DATUMS 03.2018.

PASŪT. NR. 2018_5

RASĒJ. NOSAUKUMS 1.stāva ailu pārsedzes "AP-1.11" mezgli; Specifikācijas

FAILA NOS. e/darbi/2018_5/BK

STADIJA BP

MĒROGS 1:20

		PARAKSTS	DATUMS
Būvproj.d.vad.	I. Veiss		25.05.2018.
Izstrādāja	I. Veiss		25.05.2018.

DAĻA RAS. NR. BK - 11

Nr.