PLĀNS, M1:50

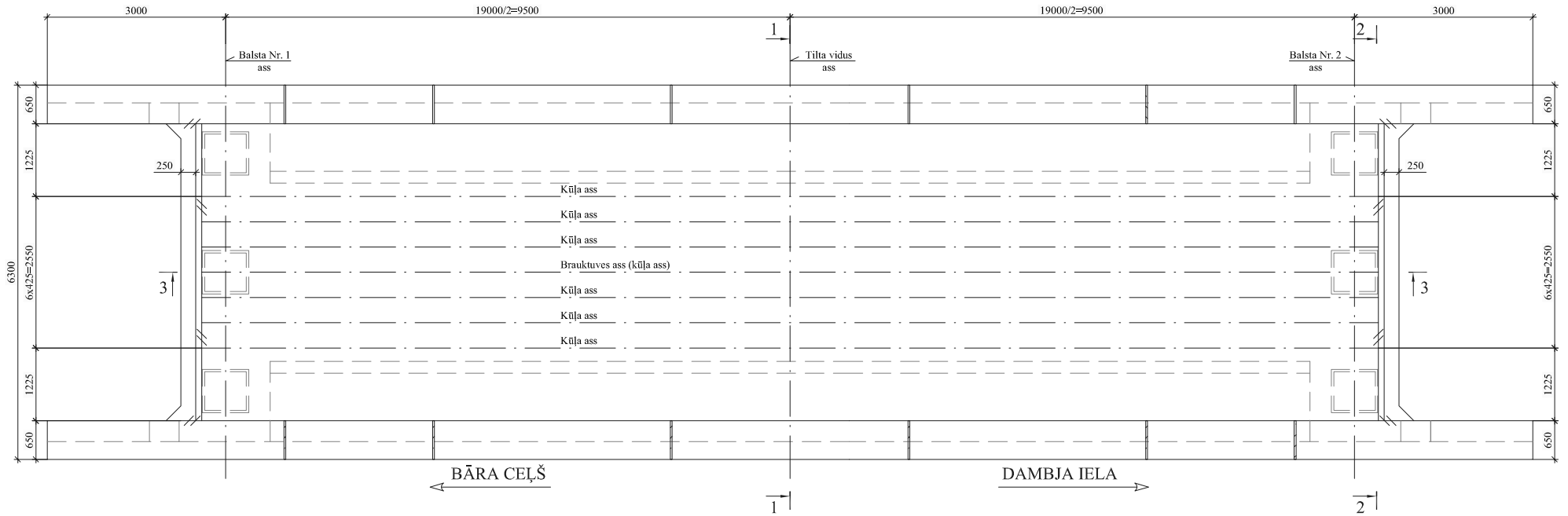

LAIDUMA KONSTRUKCIJAS GALA FRAGMENTA PLĀNS, M1:25

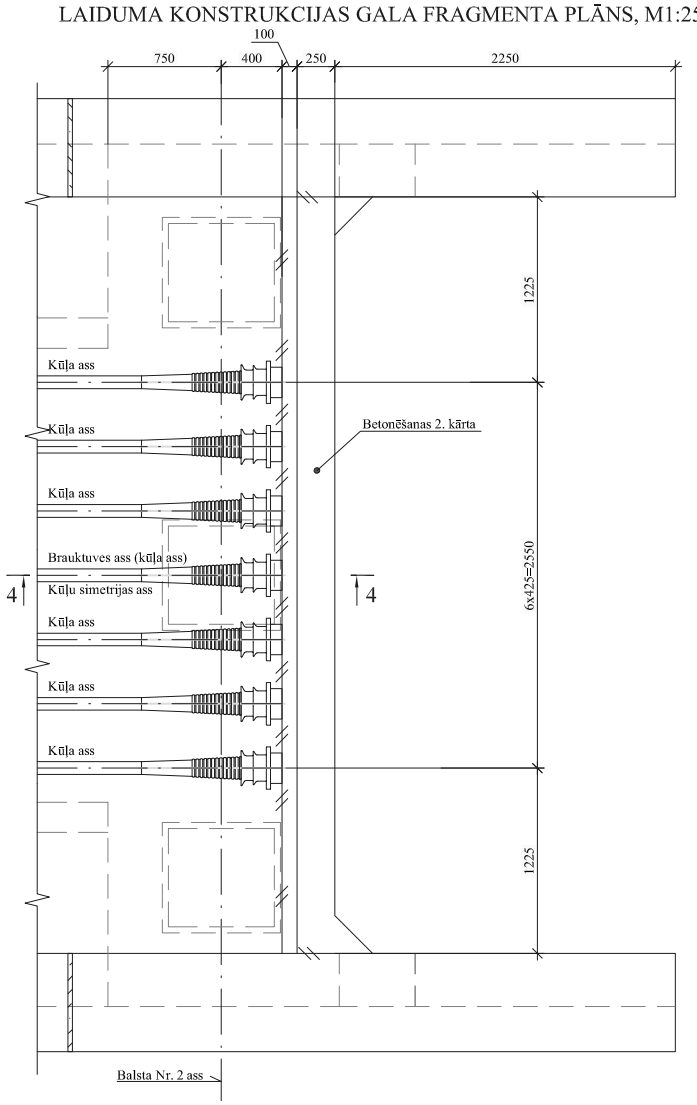

3-3, TILTA GARENGRIEZUMS PA BRAUKTUVES ASI, 1:50

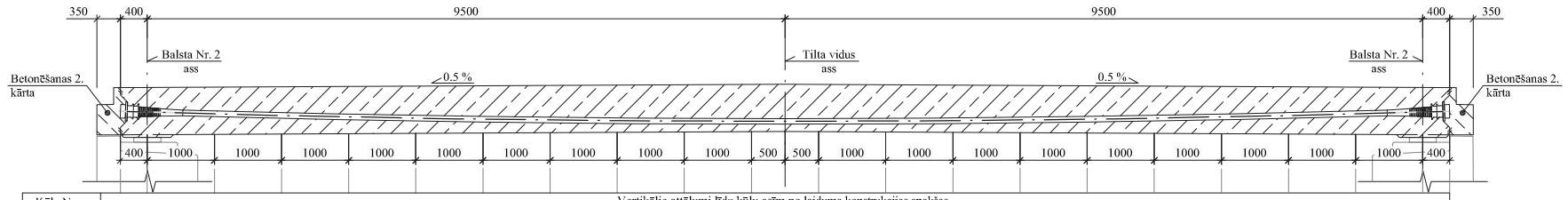

Kūļa Nr.	Vertikālie attālumi līdz kūļu asīm no laiduma konstrukcijas apakšas																								
1, 2, 3, 4, 5, 6, 7	350	336	303	274	247	224	204	186	172	161	153	150	153	161	172	186	203	224	247	274	303	336	350

1-1, M1:25

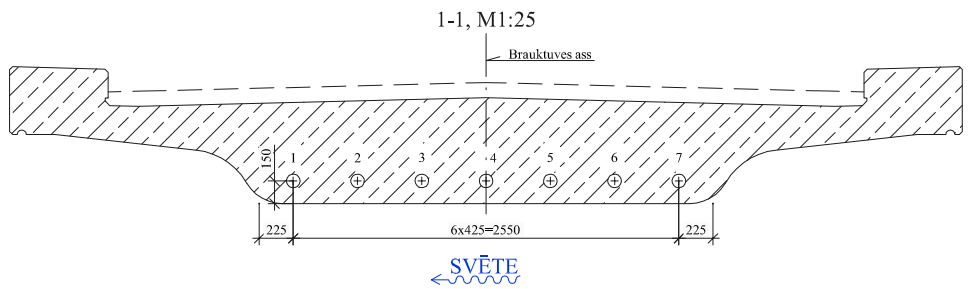

2-2, M1:25

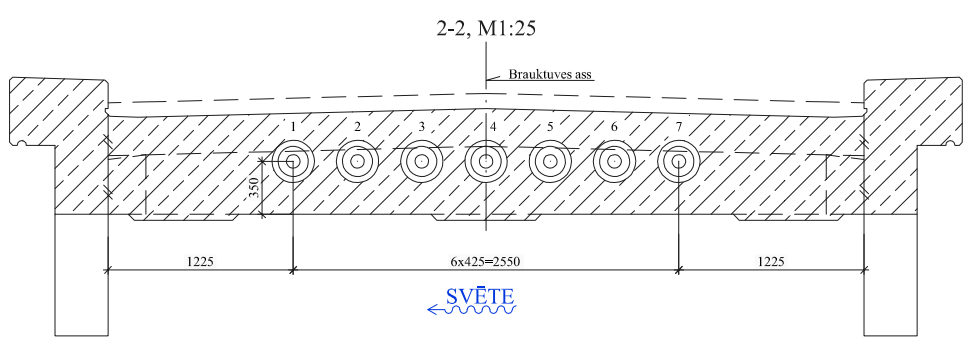

4-4, M1:25

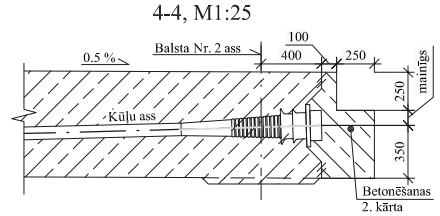

PRASĪBAS SASPRIEGTAJAM STIEGROJUMAM

Kūļa šķērsgriezuma laukums, mm2	15x150=2250
Tērauda stiprība fpk, MPa	1860
Saspriegšanas spēks, kN	0.75x2250x1.86=3138
Enkuru tips	aktīvs - aktīvs
Kanāli	Velmēti lokšņu tērauda rievoti apvalki, Ø90mm, min. biezums 0.6 mm

SASPRIEGTĀ STIEGROJUMA APJOMI

Kūļu skaits	Garums*, m		Aktīvie enkuri, gab.	
	1 kūlim	kopā	1 kūlim	kopā
7	22.60	158.20	2	14

* Garums dots ieskaitot papildus 1.5m katrā aktīvajā enkurā (domkrata uzstādīšanai).

APZĪMĒJUMI:

⊕ - Saspriegtie kūļi

- Būvniecības šuves

PIEZĪMES:

1. Prasības attiecībā pret materiāliem dotas rasējumā "VISPĀRĪGIE NOTEIKUMI" un sējumā "SPECIFIKĀCIJAS".
2. Visi izmēri mm, kur tas nav norādīts citādi.

SAMAZINĀTS UZ PUSI

Pasūtītājs: Jelgavas pilsētas dome	Jelgavas pilsētas dome Reģ.Nr.90000042516	Adrese: Lielā iela 11, Jelgava, LV-3001 Tālrunis: (+371) 63005522, (+371) 63005537 E-pasts: dome@dome.jelgava.lv	
Būvprojekta izstrādātājs: PROJEKTS 3 Infrastruktūras objektu projektēšana	SIA "Projekts 3" Reģ.Nr. 40003578510 Būvkomersanta reģ. Nr. 3423-R	Adrese: Ūdens iela 12-117, Rīga, LV-1007 Tālrunis: (+371) 67692600 E-pasts: info@projekts3.lv	

Amats	V.Uzvārds	Paraksts	Datums
Būvproj.vad.:	Ģ. Šķupelis		08.01.2018
Izstrādāja:	A. Skoriks		08.01.2018
Pārbaudīja:	R. Norītis		08.01.2018

Mērogs: 1:25; 1:50

Projekts: Tilta izvērtējums un kotrumkrīvie uzlabojumi ai skaitā uzlabojumi ledus sastrēgums novēršanai.
Būvobjekts: Svētes upes caurplūdes atjaunojama pie Būriņu ceļa tilta (Būriņu ceļa tilta pārbūve pār Svētes upi)

Būvprojekta daļa: BŪVKONSTRUKCIJU DAĻA

Rasējums: SASPRIEGTAIS STIEGROJUMS

Pasūtījuma Nr.	JPD2017/70/AK	
Arhīva Nr.	T110/17/A	
Rasējuma Nr.	BK-04	
BP	Marka	Lapa / Lapu sk.
	BK	1 / 1