PLĀNS, M 1:100

GARENPROFILS 0+20.00 - 2+40.00

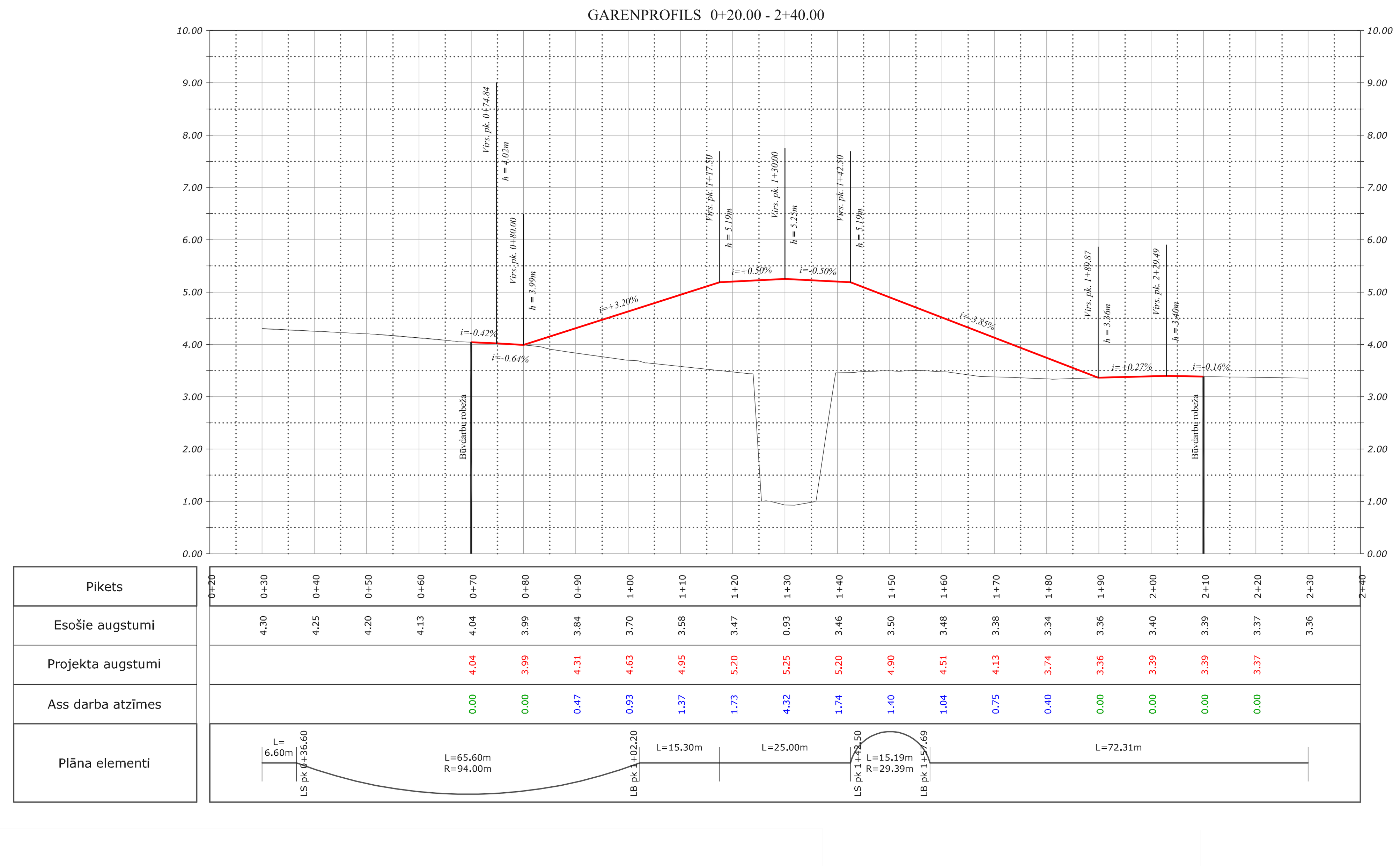

4-4, KĀPNES, M1:25

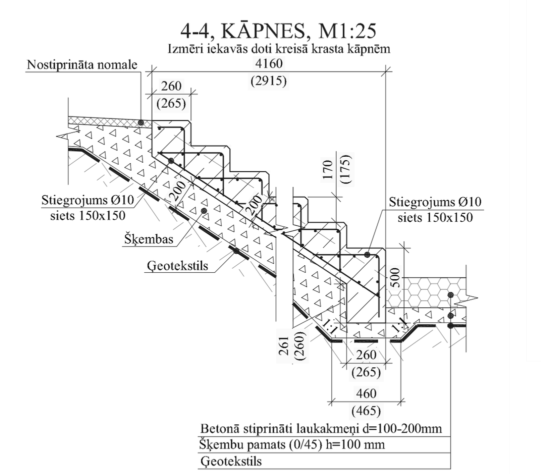

5-5, TEKNE, M1:25

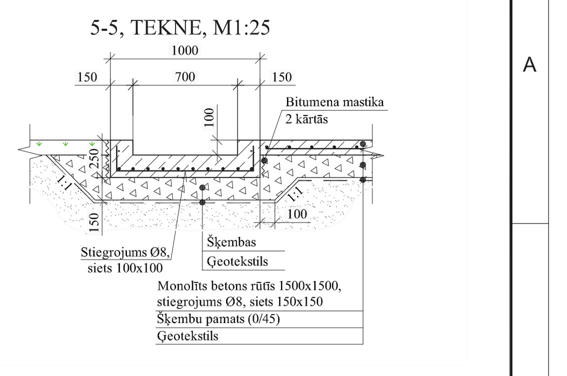

DET. "A", M1:25

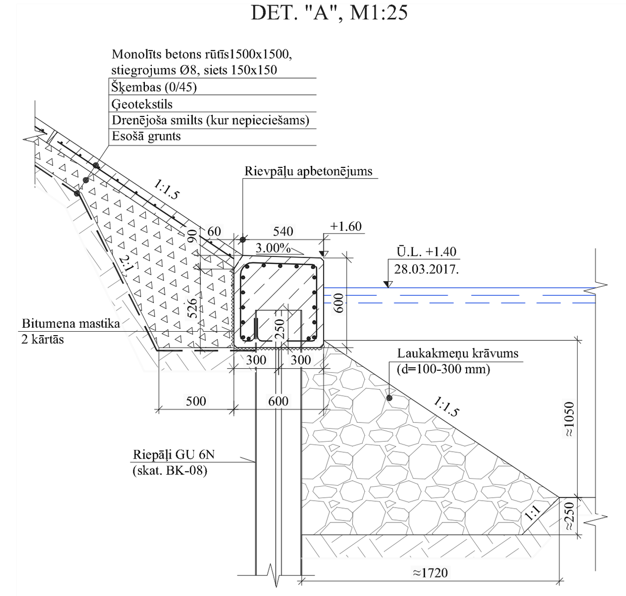

1-1, BRAUKTUVES ŠĶĒRSGRIEZUMS, M1:50

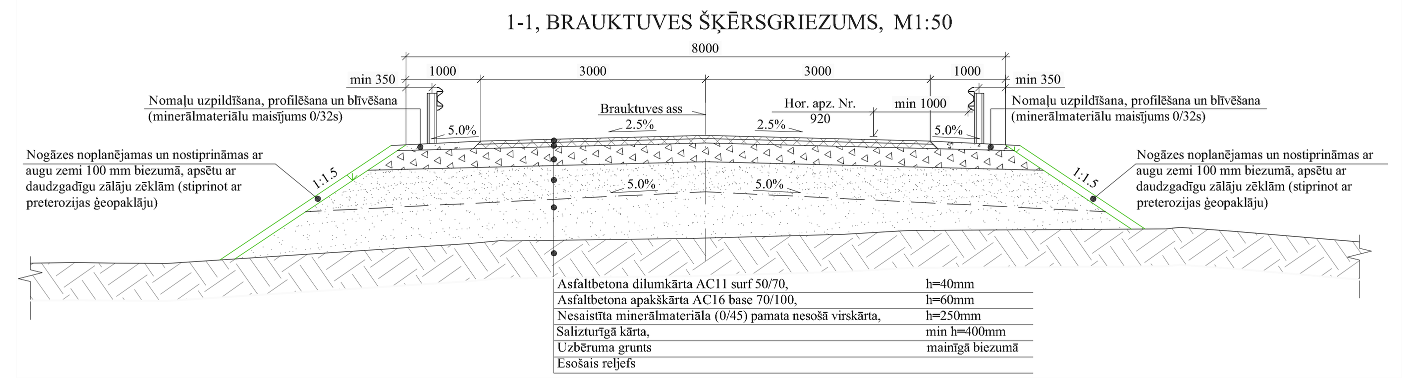

9-9, M1:25

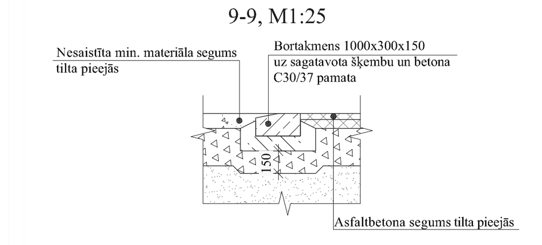

2-2, BRAUKTUVES ŠĶĒRSGRIEZUMS, M1:50

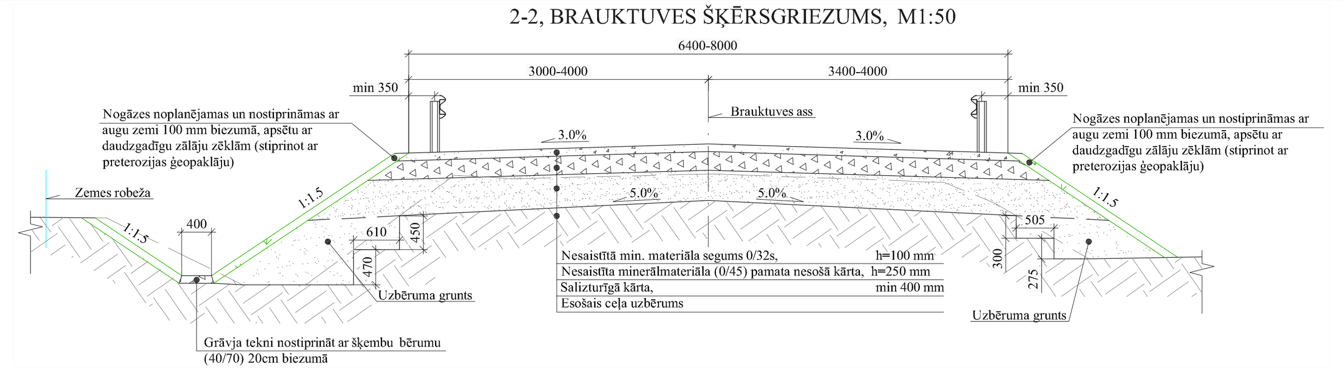

3-3, BRAUKTUVES ŠĶĒRSGRIEZUMS, M1:50

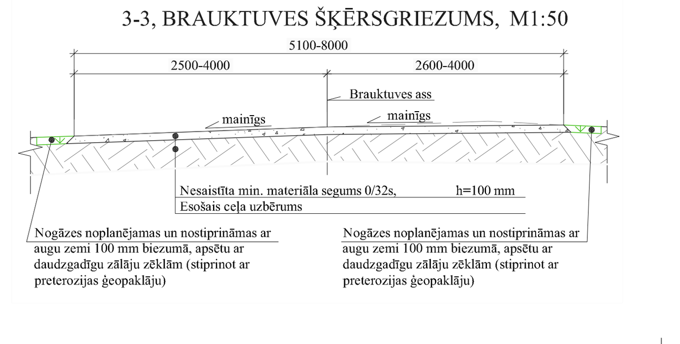

CEĻA ASS PIKETU KOORDINĀTAS

Koordinātas		
Pikets	Y, m	X,m
0+70	480333.464	277102.338
0+80	480341.713	277107.981
0+90	480349.317	277114.469
1+00	480356.189	277121.727
1+10	480362.509	277129.477
1+20	480368.808	277137.243
1+30	480375.108	277145.010
1+40	480381.407	277152.776
1+50	480388.394	277159.880
1+60	480397.263	277164.420
1+70	480406.577	277168.060
1+80	480415.891	277171.700
1+90	480425.205	277175.340
2+00	480434.519	277178.981
2+10	480443.832	277182.621

* Koordinātu sistēma LKS 92 TM. Ar X dota ziemeļu koordināta, ar Y - austrumu koordināta.

NOCĒRTAMO KOKU SARAKSTS

(Ar diametru virs 20 cm ieskaitot. Atbilstoši MK noteikumiem Nr. 309)

Nr.	Koki	Diametrs (cm)
1	Lapu koks	40
2	Lapu koks	20
3	Lapu koks	20
4	Lapu koks	20
5	Lapu koks	20

PLĀNA APZĪMĒJUMI:

- — Demontējamās konstrukcijas
- — Asfaltbetona segums tilta pieejās
- — Asfaltbetona segums uz tilta
- — Nesaistīta min. materiāla segums tilta pieejās
- — Nesaistīta min. materiāla virskārta 100 mm biezumā
- — Nostiprināta ceļa nomale
- — Nesaistīta min. materiāla segums nomalēm 0/32s mainīgā biezumā
- — Augu zeme 100 mm biezumā, apsēta ar daudzgadīgu zālāju sēklām (stiprināta ar preterozijas ģeopaklāju)
- — Betonā stiprināti laukakmeņi d=100-200 mm - Šķembu pamats h=100 mm uz ģeotekstila klājuma
- — Laukakmeņu krāvums d=150-300mm uz ģeotekstila klājuma
- — Ūdens
- — Ceļa zīmes
- — Nocērtamie koki (ar diametru virs 20 cm ieskaitot)

PIEZĪMES:

1. Tilta aprēķina slodze atbilstoši LVS EN 1991-2 ar α=0.8.
2. Latvijas normālo augstumu sistēma (LAS-2000,5).
3. Nominālā betona aizsargkārta 45 mm (minimālā betona aizsargkārta stiegrojumam 40 mm).
4. Betona asās šķautnes veidojamas ar nošļaupumiem 20x20mm, kur nav norādīts citādi.
5. Šo rasējumu skatīt kopā ar rasējumu BK-01/2.
6. Prasības attiecībā pret materiāliem skatīt ras. "VISPĀ RĪGIE NOTEIKUMI" un sējumā "SPECIFIKĀCIJAS".
7. Visi izmēri doti mm, augstuma atzīmes absolūtās - metros.

SAMAZINĀTS UZ PUSI

Pasūtītājs: Jelgavas pilsētas dome
Jelgavas pilsētas dome
Reģ.Nr.90000042516
Adrese: Lielā iela 11, Jelgava, LV-3001
Tālrunis: (+371) 63005522, (+371) 63005537
E-pasts: dome@dome.jelgava.lv

Būvprojekta izstrādātājs: PROJEKTS 3 Infrastruktūras objektu projektēšana
SIA "Projekts 3"
Reģ.Nr. 40003578510
Būvkomersanta reģ. Nr. 3423-R
Adrese: Ūdens iela 12-117, Rīga, LV-1007
Tālrunis: (+371) 67692600
E-pasts: info@projekts3.lv

Amats	V.Uzvārds	Paraksts	Datums
Būvproj.vad.:	Ģ. Šķupelis		08.01.2018
Izstrādāja:	A. Skoriks		08.01.2018
Pārbaudīja:	R. Norītis		08.01.2018

Mērogs: 1:25; 1:50; 1:100

Projekts: Tiltu izvērtējums un konstruktīvie uzlabojumi, tai skaitā uzlabojumi ledus sastrēguma novēršanai. Būvobjekts: Svētes upes caurplūdes atjaunošana pie Būriņu ceļa tilta (Būriņu ceļa tilta pārbūve pār Svētes upi)

Būvprojekta daļa: BŪVKONSTRUKCIJU DAĻA

Rasējums: KOPSKATS

Pasūtījuma Nr.	JPD2017/70/AK	
Arhīva Nr.	T110/17/A	
Rasējuma Nr.	BK-01	
BP	Marka	Lapa / Lapu sk.
	BK	1 / 2